メーカー	TOPCON	機種名	LN-160、LN-150、LN-100（杭ナビ）

TREND-FIELDの観測条件設定

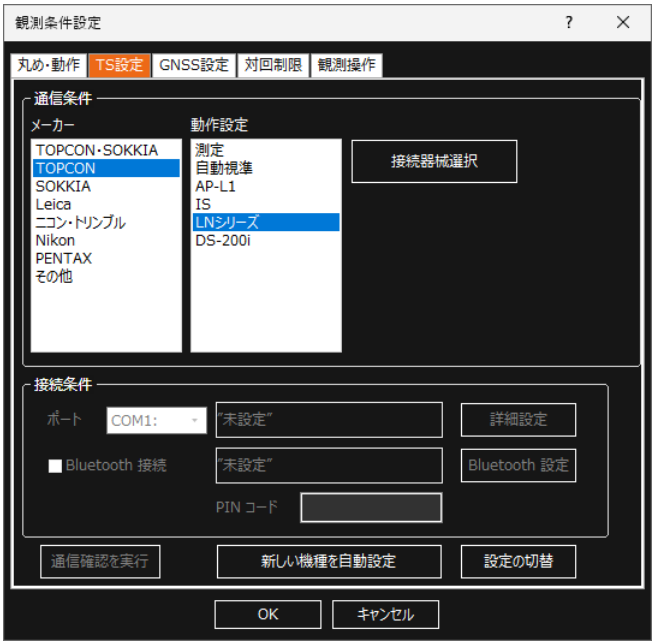

メーカー	TOPCON	機種名	LN-160、LN-150、LN-100（杭ナビ）

1 杭ナビの電源（右下赤枠）を入れます。

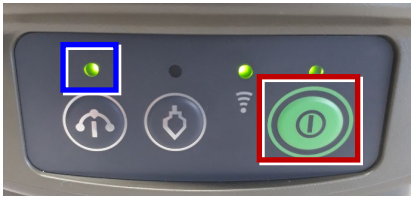

※ 自動整準のLED（左上青枠）が点滅から点灯に変わったら、観測できる状態です。（約1分弱）

2 TREND-FIELDで、観測を実行します。
※ ここでは「現況観測」で説明します。

「簡単接続」が表示されます。
杭ナビを選択して、「次へ」をタップします。

（例）「LW XXXXXX」「LZ XXXX」など

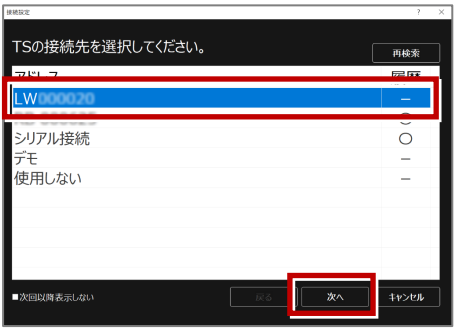

GNSSは「使用しない」を選択して、「OK」をタップします。

以上でTREND-FIELDとの接続は完了です。

接続できない場合は、以下の項目を確認ください

・無線方式切替スイッチ（上部）は、「WLAN」に設定されていますか。

・無線LANモード切替えスイッチ（下部）は、「A」に設定されていますか。

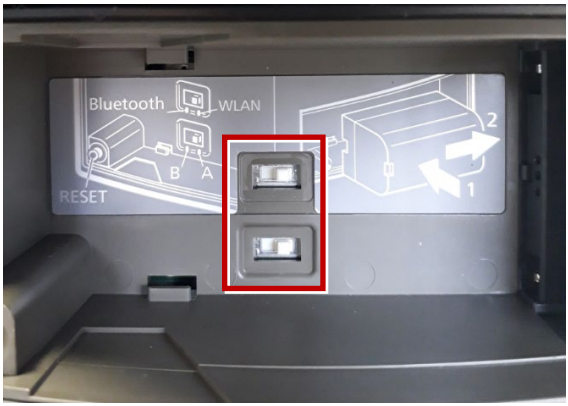

・LN-150の場合、TREND-FIELDは、2019年11月出荷版以降で対応しています。
それ以前のプログラムでは、接続できないのでご注意ください。

・PC側の無線LANアダプタの設定を確認してください。
IPアドレス設定でIPアドレスを「**自動取得**」にする必要があります。

・杭ナビが複数台ある場合、初めに見つけたものと接続しようとします。
不要な問題を避けるため、他の杭ナビの電源を切るか、手動で接続してください。

・他のPCやAndroidアプリ「TopLayout」が既に接続している場合は失敗します。
不要な問題を避けるため、他のPCのTREND-FIELDやTopLayoutを終了してください。

・無線LANのアクセスポイント名（SSID）またはパスワードを変更している場合失敗します。
この時は手動で接続してください。

・杭ナビのユーザー登録が終わっていない場合、デモモードで動作します。
この時は一定時間毎に観測値が得られません。
ユーザー登録の方法は、附属品のCD内に資料がPDFで含まれています。

LN-160、LN-150、LN-100の使用可能範囲（マニュアルから抜粋）

○ LN-160

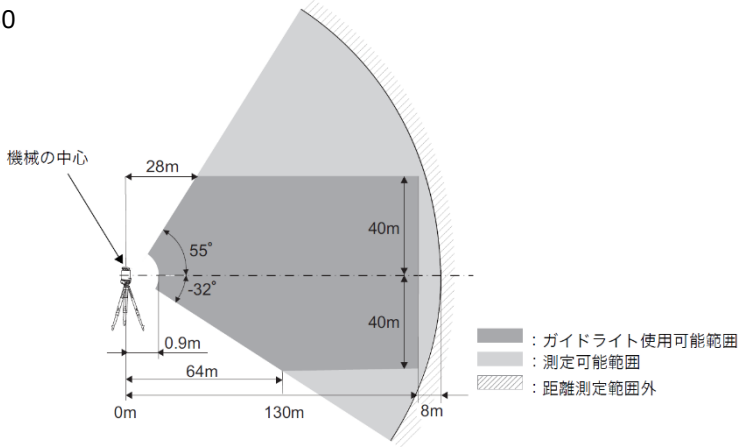

○ LN-150

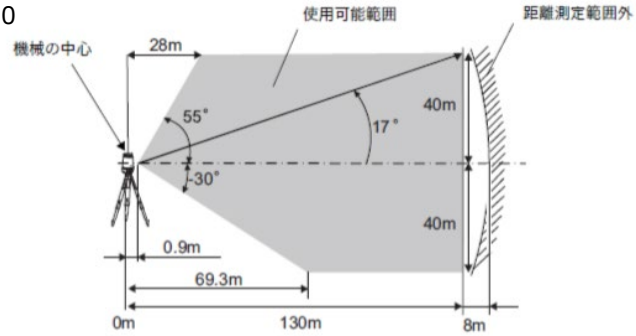

○ LN-100

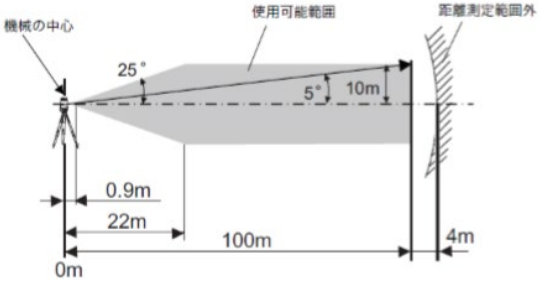

LN-160、LN-150、LN-100のシリアル番号

LN-160、LN-150：シリアル番号は英字2文字＋数字6桁の組み合わせです。

（例：**XX000000**）

次の箇所で使われています。※工場出荷時の設定です。

・無線LANの名前（SSID）：**LN-160_XX000000** ※LN-160の場合

LN-150_XX000000 ※LN-150の場合

・無線LAN接続の際のパスワード：**00XX000000**

（シリアル番号の頭に数字ゼロ二つを足したもの）

LN-100：シリアル番号は英字2文字＋数字4桁の組み合わせです。

（例：**XX0000**）

次の箇所で使われています。※工場出荷時の設定です。

・ 無線LANの名前（SSID）：**LN-100_XX0000**

・ 無線LAN接続の際のパスワード：**00XX0000**

（シリアル番号の頭に数字ゼロ二つを足したもの）